Technik und Preise
2020

Zubehör

Stahlheizkörper.
Wärmstens empfohlen.

BOKER
HEIZKÖRPER AG

Borer Heizkörper AG
Industriering 63
CH-4227 Büsserach

Telefon 061 785 61 61

Fax 061 785 61 62
info@borer-heizkoerper.ch
www.borer-heizkoerper.ch

BORER
HEIZKÖRPER AG

Aus dem Inhalt

Plawa Purline Planheizwand

Produktbeschreibung 4

Plawa Purline

Produktprogramm, Wärmeleistungen, Preise 5

Plawa Purline

Zubehör 6

Plawa Purline

Abmessungen, Technische Daten 7

Plawa Softline Planheizwand

Produktbeschreibung 8

Plawa Softline

Produktprogramm, Wärmeleistungen, Preise 9

Plawa Softline

Zubehör 10

Plawa Softline

Abmessungen, Technische Daten 11

Plawa elektrisch Purline und Softline Elektro-Planheizwand

Produktprogramm 12

Plawa elektrisch Purline und Softline

Produktprogramm, Wärmeleistungen, Preise, Zubehör 13

Plawa elektrisch Purline und Softline

Abmessungen, Technische Daten 14

Plawa Purline und Softline

Allgemeine Lieferbedingungen (ALB) 15

Plawa Purline Planheizwand

Produktbeschreibung

Plawa Purline 1800 x 495 mm pulverbeschichtet im Farbton Samtmetallicgraphit mit Thermostat Puro.

Plawa Purline 1800 x 495 mm pulverbeschichtet im Farbton Samtmetallicgrahit mit Thermostat Puro, mit 2 Handtucharmen 475 mm in Edelstahl sowie LED-Hinterleuchtung, optional mit Elektroheizstab.

Feine Seitenlinie mit 60° Winkel und Schattenfuge.

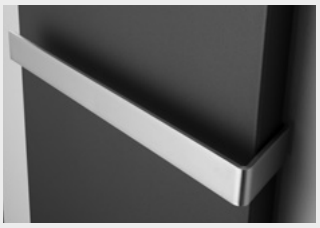

Handtucharm Plawa Purline in Edelstahl, Befestigung rechts.

DESIGN PLUS

powered by: ISH

Plawa Purline mit LED-Hinterleuchtung und Handtucharmen hat beim ISH-Designwettbewerb 2017 von der Jury die Auszeichnung «Design Plus» für herausragendes Design und durchdachte Funktion erhalten.

Die speziellen Vorteile

- Puristisches, zeitloses Design
- Völlig plane Front mit hinterschnittenen Seiten
- Filigrane Anmutung durch feine Seitenlinien
- Schattenfuge für «schwebenden» Eindruck, optional Lichtfuge
- Anschlüsse, Ventile und Befestigungen verdeckt
- Mit Samtmatt-Exklusivfarbtönen ein optisches und haptisches Erlebnis
- Hoher Anteil Strahlungswärme
- Mittenanschluss DN15 (1/2") x 50 mm
- Optional mit Handtucharm/en links/rechts lieferbar
- Optional mit LED Hinterleuchtung.

Ausschreibungstext

Borer Plawa Purline, Top-Planheizwand vertikal, Serie PVP, für den Zentralheizungsbetrieb (zusätzliche Ausstattung mit Elektroheizstab) mit planer Front, feinen Seitenlinien und seitlichen Schatten(Licht)-fugen. Grundkörper ohne Konvektionslamellen in geschweisster Ausführung aus horizontalen Rundrohren 35 mm und zweireihig vertikal angeordneten Flachprofilrohren 50 x 10 mm, pulverbeschichtet. Die Seiten der Front sind im 60° Winkel nach innen gestellt und lassen eine Fuge zur Wand für Schatten oder Licht frei. Die Seiten haben einen verdeckten Falz zur Aufnahme der optional lieferbaren LED-Hinterleuchtung. Plane Front verblendet harmonisch die komplette Ventilgarnitur mit Mittenanschluss DN 15 (1/2") x 50 mm für Vorlauf links oder rechts und Eck-Anschluss mit Eurokonus für Klemmringverschraubung, lediglich der Bedienknauf des optionalen Thermostaten ist sichtbar. Zusätzlicher Anschluss für Elektroheizstab DN 15 (1/2") von unten links. Gebrauchsmuster Nr. 202011109465.4, Geschmacksmuster Nr. 001942178.

Oberfläche umweltfreundlich, emmissionsfrei pulverbeschichtet DIN 55900 und bei ca. 180 Grd. C eingebrannt. Standardfarbton Weiss 9016, wahlweise andersfarbig gemäss RAL-Farbpalette.

Serienmässiges Zubehör: Ventilgarnitur bestehend aus Thermostatventil voreinstellbar, Rücklaufverschraubung und Anschlussteilen, Entlüftungsstopfen DN8 (1/4") und 1 Wandträger erfüllt AK 3-4 nach VDI 6036, mit Schrauben und Dübeln.

Optional: Handtucharm/e links/rechts für Einsatz in Küche und Bad.
Optional: LED-Hinterleuchtung als Design- und Orientierungslicht.

Entspricht den Richtlinien der gesetzlichen Unfall-Versicherer (GUV), Wärmeleistungen Φ_S nach DIN EN 442-2 geprüft von einem anerkannten Institut.
CE-Leistungserklärung nach EU-BauPVo. CE
Heizmedium Wasser: max. zul. Betriebstemperatur 100 °C
max. zul. Betriebsüberdruck 6 bar

Wahlweise zusätzlich mit Elektrobetrieb bivalent (mit E-Stab):
Im serienmässigen Anschluss für Elektroheizstab DN15 (1/2") von unten links sind die Elektroheizstäbe in der Leistungsstärke nach Tabelle und in 4 Ausführungsvarianten einsetzbar.

Wahlweise Oberfläche Chromstahl versiegelt:
Front und Seiten aus fein geschliffenem Chromstahl elektropoliert und mit einer transparenten anorganischen Beschichtung aus Siliziumdioxid versiegelt, so dass Berührungen kaum Spuren hinterlassen und leicht zu entfernen sind. Die oben genannte Chromstahlbeschichtung ist das einzig geschützte Verfahren, geschliffene Chromstahloberflächen gegen Dauerverschmutzung z.B. Fingerabdrücke zu versiegeln.

NEU

Wahlweise Feuchtraumausführung galvanisch verzinkt mit Chromstahlfront (GZE) unter der Pulverbeschichtung:
Feuchtraum geeignete Ausführung, Korrosions geschützt gegen Spritzwasser, bestehend aus galvanisch verzinktem Grundkörper und pulverbeschichteter Chromstahlfront (Nirosta 1.4301).

Vario-Komponenten

• Elektrobetrieb bivalent (mit E-Stab)	ja
• Raumteiler-Sonderzubehör	nein
• Vergrösserter Wandabstand	nein
• Barrierefrei-Wandbefestigungen	nein
• Handtucharme	ja
• Barrierefreie Installation der Bedienung	ja
• Barrierefrei-Accessoires	nein
• LED-Hinterleuchtung	ja

Spezialausführungen

• Austausch-Ausführung	nein
• Sonderanschlüsse seitlich nach Mass	nein
• Elektro-Badheizkörper, monovalent	ja
• Galv. verzinkt und beschichtete Chromstahlfront	ja
• Umbauset u.a. für Einrohrheizung	ja

Plawa Purline Preiszuschlag ab 01. April 2021 + 3.5 %

Produktprogramm, Wärmeleistungen, Preise (04.2020)

H Bau-höhe mm	L Bau-länge mm	Bautyp Art.-Nr. [1)5)]	Wärmeleistungen 75/65/ 20°C Watt	70/55/ 20°C Watt	70/55/ 24°C Watt	55/45/ 20°C Watt	55/45/ 24°C Watt	Passender Elektroheizstab Art.-Nr. [2)]	Preise Oberflächengruppe [3)] RAL 9016/SW Fr./Stück	Sonderfarbe/SF Fr./Stück		Chromstahl/CRS Fr./Stück
1500 [4)]	495	**PVP150049_ _3MB**	919	746	658	486	406	ZEPELK10SW	1'217.00	1'446.00		2'314.00
1500 [4)]	625	**PVP150062_ _3MB**	1184	960	847	624	521	ZEPELK12SW	1'299.00	1'529.00		2'599.00
1500 [4)]	755	**PVP150075_ _3MB**	1457	1180	1040	766	639	ZEPELK12SW	1'434.00	1'664.00		2'821.00
1800	495	**PVP180049_ _3MB**	1078	875	772	570	476	ZEPELK10SW	1'301.00	1'559.00		2'482.00
1800	625	**PVP180062_ _3MB**	1388	1125	993	732	611	ZEPELK12SW	1'384.00	1'640.00		2'767.00
1800	755	**PVP180075_ _3MB**	1709	1384	1220	899	750	ZEPELK12SW	1'535.00	1'791.00		2'990.00
2000	495	**PVP200049_ _3MB**	1182	959	847	625	522	ZEPELK12SW	1'392.00	1'648.00		2'649.00
2000	625	**PVP200062_ _3MB**	1523	1234	1089	803	670	ZEPELK12SW	1'476.00	1'732.00		2'934.00
2000	755	**PVP200075_ _3MB**	1874	1518	1338	986	822	ZEPELK12SW	1'635.00	1'891.00		3'156.00

Plawa Handtucharm (für alle Heizkörpergrössen) Optionale Komponente, gesondert zu bestellen				RAL 9016/SW Fr./Stück	Sonderfarbe/SF Fr./Stück	Chrom/CR Fr./Stück	Chromstahl/CRS Fr./Stück
40	475	**PZPHTA047SW**	Plawa Handtucharm Purline 475	148.00	197.00	275.00	247.00
40	575	**PZPHTA057SW**	Plawa Handtucharm Purline 575	156.00	206.00	283.00	255.00

Thermostat (Beschreibung auf Seiten Ventile/Thermostate) Optionale Komponente, gesondert zu bestellen				Chrom/CR Fr./Stück	Chrom/CR Fr./Stück	Chrom/CR Fr./Stück	Chromstahl/CRS Fr./Stück
–	–	**ZV TO_ _**	Thermostat Puro	37.00	37.00	37.00	48.00

Hinterleuchtung (für alle Heizkörpergrössen) und Anschlusssets Optionale Komponente, gesondert zu bestellen				Fr./Stück	
3000	–	**PZH150WW**	LED-Hinterleuchtung warmweiss, 2x1500 mm	306.00	
3600	–	**PZH180WW**	LED-Hinterleuchtung warmweiss, 2x1800 mm	351.00	
4000	–	**PZH200WW**	LED-Hinterleuchtung warmweiss, 2x2000 mm	387.00	
			Stromversorgung dazu:		
–	–	**PZHSTN24**	Stecker-Netzteil 230 VAC/ 12 VDC, 24W	42.00	
–	–	**PZHUPN18**	UP-Netzteil-Set 230 VAC/ 12 VDC, 18W	239.00	(1 St. für 2000 mm BH nicht ausreichend, ggf. 2 St. verwenden)

Umbauset für nach unten geführte (aussen liegende) Anschlüssen Optionale Komponente, gesondert zu bestellen				Fr./Stück	
–	–	**PZUSETMBM50**	Umbauset MB-M50 für nach unten geführte Anschlüsse 1/2 x 50 mm	147.00	

1) Bitte bei der Bezeichnung «SW» (für Standardfarbton RAL 9016) bei andersfarbigen Badheizkörper die Bezeichnung SF «Sonderfarbton» oder CNS «Chromstahl» verwenden. Für die Oberflächenausführung Chromstahl des Heizkörpers empfiehlt sich als Thermostat Purline in Chromstahl.
2) Nicht grösser wählen, Ausführungsvarianten siehe Seiten «Elektrozubehör», 6. Stelle der Art.-Nr. ergänzen. Für Chromstahl eine Stufe kleiner wählen.
3) Für Chromstahl ca. 25 % Minderleistung rechnen.
4) Montage der Heizkörperoberkante über Augenhöhe, um den Einblick in die Konvektionsöffnung zu vermeiden.

Sonderausführung M50 mit Anschlüssen IG DN15 (1/2") x 50 mm für beliebige externe Heizkörperarmaturen.

Verdeckte Armaturen und Anschlüsse hinter der Front.

Elektroanschluss mit Funkempfänger, Armaturen und Anschlüsse hinter der Front.

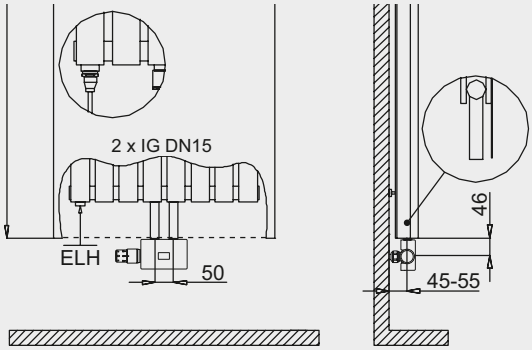

Anschluss M50, mit werkseitig unten herausgeführten Anschlüssen IG DN15 (1/2") x 50 mm, ohne Mehrpreis. Für Bestellung die letzten beiden Stellen in o.g. Artikelnummer durch «M50» ersetzen.

Plawa Purline

Zubehör

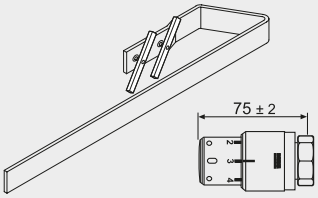

Handtucharm Plawa Purline, Zubehör zum seitlichen Überstreifen von Textilien, in beliebiger Anzahl und beliebiger Höhe links oder rechts positionierbar. In den Längen 475 und 575 mm, Höhe 40 mm und ca. 50 mm Tiefe von Vorderkante Heizkörper bis Aussenkante Handtucharm. Montage vor Installation des Heizkörpers. Nachrüstbar nur bei demontierten Plawa.

Thermostat Puro, eleganter, schlanker Design-Heizkörperregler, mit eingebautem Flüssigkeitselement, mit verchromter Griffhülse. Für Ventilanschluss M30 x 1,5. Minimalstellung: Nullstellung. Achtung, Thermostate anderer Hersteller dürfen einen max. Durchmesser von 50 mm nicht überschreiten.

LED-Hinterleuchtung

LED-Hinterleuchtung Warmweiss, bestehend aus 2 LED-Streifen Warmweiss, 12 VDC, 4,8 W/m, IP55, mit 2x1500 bzw. 2x1800 bzw. 2x2000 mm Länge und Anschlusskabel (250-300 mm Länge) mit Cinch-Stecker, selbstklebend zur Montage rückseitig links und rechts in den hinteren vertikalen Falzen der Heizkörperfront. Schnur-Zwischenschalter mit Kabelenden/Y-Kabel mit Cinch-Kupplungen und Buchse D 5,5/d 2,1. 10 selbstklebenden Kabelhaltern zur Fixierung der Anschlusskabel unten rückseitig an Heizkörperfront. Nachrüstbar nur bei demontiertem Plawa. Niederspannung: salv save

Stecker-Netzteil STN

Stecker-Netzteil 230 VAC/ 50Hz für 12 VDC/24 W Betriebsspannung mit 1,5 m Anschlusskabel, IP54 und Gerätestecker D 5,5/d 2,1.

UP-Netzteil-Set zum Einbau in UP-Dose 230 VAC/50Hz für 12 VDC/18W Betriebsspannung, Gerätestecker 5,5/d 2,1, sowie UP-Dose D 60 mm mit Kabelauslass und Rahmen (Kunststoff weiss) IP 23. Montage vor Installation des Heizkörpers.
Hinweis: Wegen Leistungsgrenze 18W nicht geeignet für Plawa mit Bauhöhe 2000 (LED-Länge 4000 mm).

UP-Netzteil UPN

Stromversorgung Schaltschrank (ohne Abbildung):
Alternativ kann die Versorgung der LED Hinterleuchtung über ein bauseitiges, externes Netzteil mind. 12 VDC/20W im Schaltschrank erfolgen.

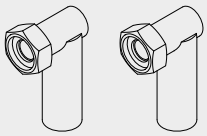

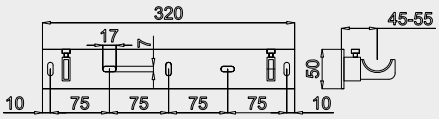

NEU **Plawa Umbauset MB-M50** für nach unten herausgeführte Anschlüsse DN15 (1/2") x 50 mm, bestehend aus 2 Winkelverschraubungen DN20 (3/4") mit Anschluss DN15 (1/2"), verzinkt, zum Austausch gegen die serienmässig vorhandenen Armaturen (Winkeleck-Ventil und Winkeleck-Verschraubung), sowie Wandträger mit Verstellbereich (45-55 mm) und einen Satz Ersatzdichtungen. Zum Anschluss mit externen Heizkörper Anschlussarmaturen DN15 (1/2") x 50 mm.

Zu verwenden wenn:
- Plawa in einer Einrohrheizungsanlage installiert werden soll und dafür ein Ventilblock mit Bypass benötigt wird, wie z.B. Borer U-Ventilblock in Eck oder Durchgang,
- Rohranschlüsse aus der Wand zu tief sitzen. Mit zusätzlichem M-Ventil Eck,
- Rohranschlüsse aus dem Boden kommen. Mit zusätzlichem M-Ventil Durchgang.

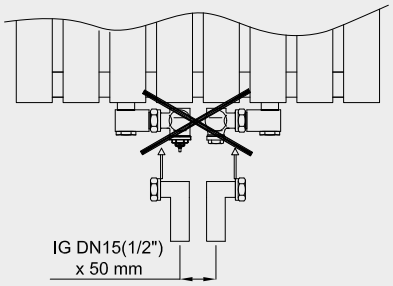

...auch für Einrohrheizungsanlagen

Hinweis: Bei Bestellung des Heizkörpers in Ausführung PV...M50, werkseitig nach unten herausgeführte Anschlüsse ohne Mehrpreis!

Anschlussmasse bei Verwendung des Plawa Umbauset

Elektroanschlüsse für Heizstab und LED-Hinterleuchtung

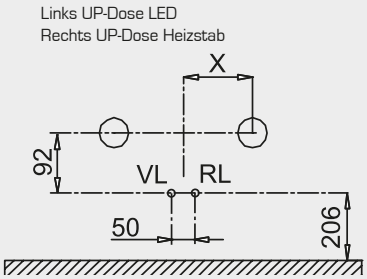

kleinste Baul. X = 158 mm
mittlere + grosse Baul. X = 180-200 mm

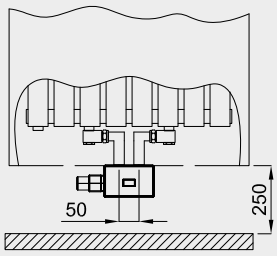

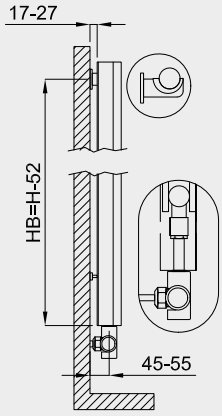

Plawa Purline

Abmessungen, Technische Daten

Verwendete Thermostate oder Stellantriebe dürfen maximal einen Durchmesser von D = 50 mm haben!
Empfehlung: Thermostat oder Stellantrieb von Borer.

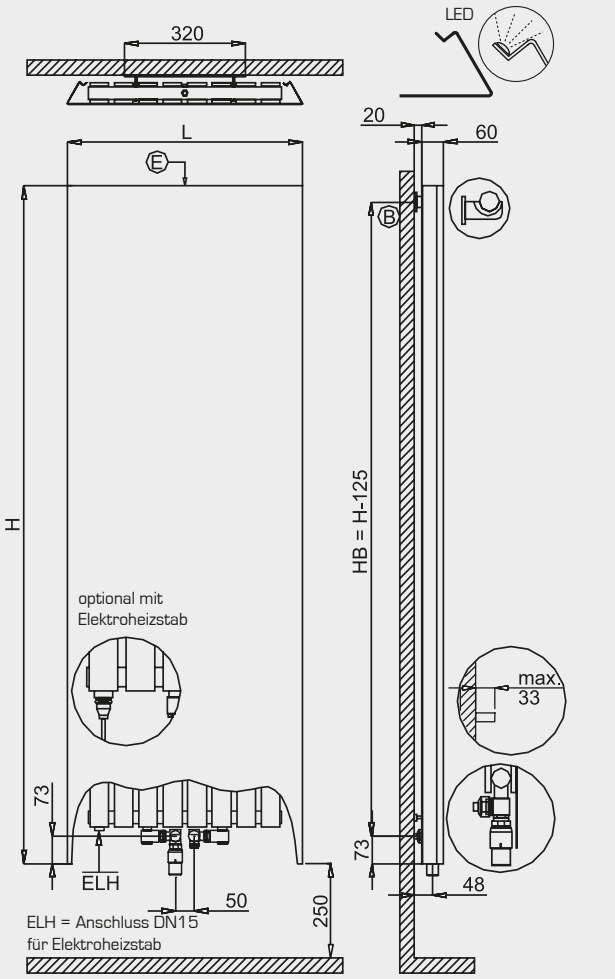

Anschlussabstand vom Fussboden mind. 250 mm. Der optimale Abstand beträgt 250+73 = 323 mm.

E Entlüftung B Wandträger

Plawa Purline Installationsbeispiele
mit Handtucharm/en (optional, Anzahl und Position beliebig wählbar)
mit Elektroheizstab und/oder elektrischen Stellantrieb

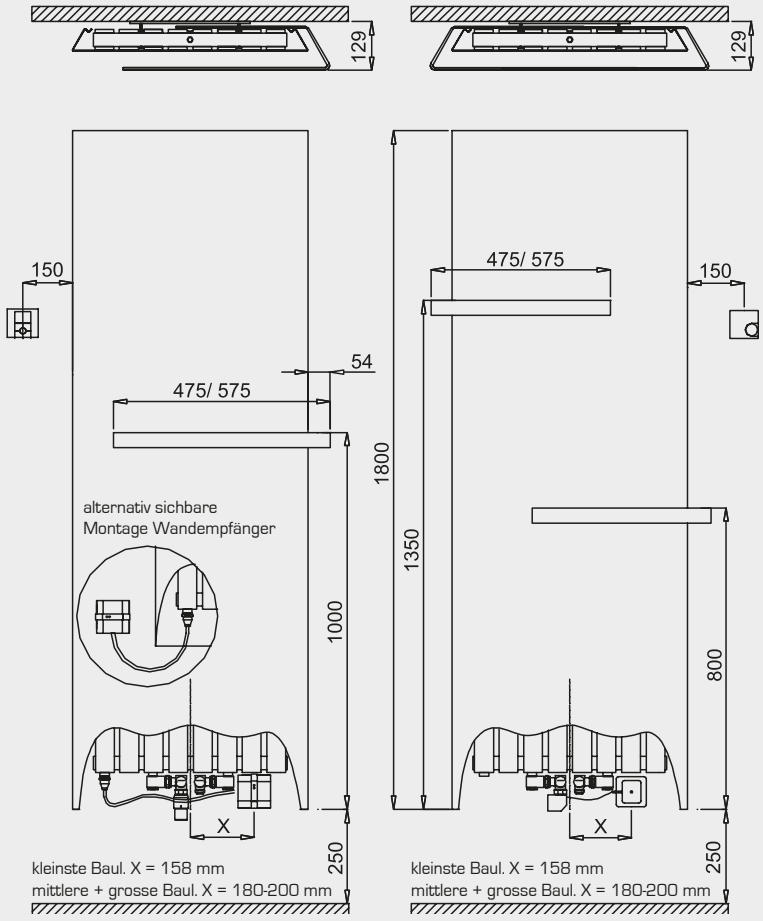

Gezeichnet mit Elektroheizstab und Thermostatkopf (Funkregler, siehe Plawa E)

Gezeichnet Stellantrieb und Raumthermostat (barrierefreie Installation)

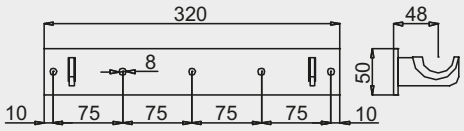

Anschlussmöglichkeiten

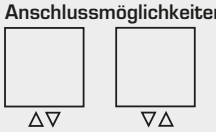

Elektroanschlüsse für Heizstab und LED-Hinterleuchtung

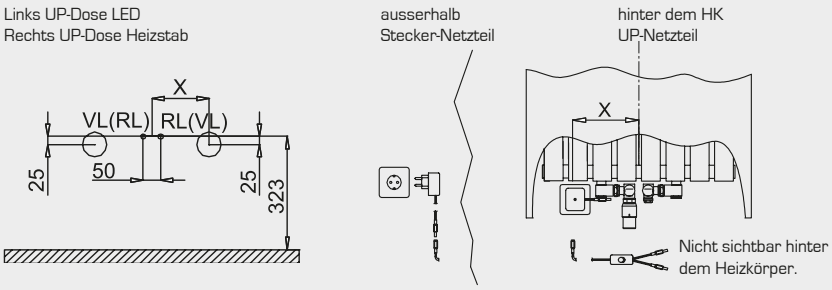

Technische Daten

H Bauhöhe mm	L Baulänge mm	T Bautiefe mm	Bautyp	Gewicht (leer) kg	Wasserinhalt l	Oberfläche m²	Φ 75/65/20° C Beschichtet W	Φ 75/65/20° C Chromstahl W	Exponent n	VDI 6036 Anford.-klasse erfüllt
1500	495	60	**PVP150049**	35,57	7,50	0,92	919	689	1,23	4
1500	625	60	**PVP150062**	45,41	10,00	1,12	1184	888	1,24	4
1500	755	60	**PVP150075**	55,24	12,50	1,31	1457	1093	1,24	3
1800	495	60	**PVP180049**	42,68	8,88	1,11	1078	809	1,23	4
1800	625	60	**PVP180062**	54,49	11,84	1,34	1388	1041	1,24	4
1800	755	60	**PVP180075**	66,29	14,80	1,58	1709	1282	1,24	3
2000	495	60	**PVP200049**	47,42	9,78	1,23	1182	887	1,23	4
2000	625	60	**PVP200062**	60,54	13,04	1,49	1523	1142	1,24	4
2000	755	60	**PVP200075**	73,66	16,30	1,75	1874	1406	1,24	3

Plawa Softline Planheizwand

Produktbeschreibung

Plawa Softline 1800 x 470 mm pulverbeschichtet im Farbton Weiss RAL 9016 mit Thermostat Puro als Raumwärmer ohne Zusatznutzen, optional mit Elektroheizstab.

Plawa Softline 1800 x 470 mm pulverbeschichtet im Farbton Weiss RAL 9016 mit Thermostat Puro und mit 2 Handtucharmen 450 mm in Weiss RAL 9016 sowie LED-Hinterleuchtung.

Halbrunde, softige Seitenansicht mit 60° Winkel und Schattenfuge.

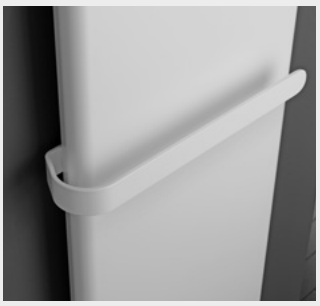

Handtucharm Plawa Softline in Weiss 9016, Befestigung links.

Ausschreibungstext

Borer Plawa Softline, Top-Planheizwand vertikal, Serie PVS, für den Zentralheizungsbetrieb (zusätzliche Ausstattung mit Elektroheizstab) mit planer Front, halbrunden Seitenlinien und seitlichen Schatten(Licht)fugen. Grundkörper ohne Konvektionslamellen in geschweisster Ausführung aus horizontalen Rundrohren 35 mm und zweireihig vertikal angeordneten Flachprofilrohren 50 x 10 mm, pulverbeschichtet. Die halbrunden, softigen Seiten enden im 60° Winkel nach innen und lassen eine Fuge zur Wand für Schatten oder Licht frei. Die Seiten haben einen verdeckten Falz zur Aufnahme der optional lieferbaren LED-Hinterleuchtung. Plane Front verblendet harmonisch die komplette Ventilgarnitur mit Mittenanschluss DN 15 (1/2") x 50 mm für Vorlauf links oder rechts und Eck-Anschluss mit Eurokonus für Klemmringverschraubung, lediglich der Bedienknauf des optionalen Thermostaten ist sichtbar. Zusätzlicher Anschluss für Elektroheizstab DN 15 (1/2") von unten links. Gebrauchsmuster Nr. 202011109465.4, Geschmacksmuster Nr. 001942178.

Oberfläche umweltfreundlich, emmissionsfrei pulverbeschichtet DIN 55900 und bei ca. 180 Grd. C eingebrannt. Standardfarbton Weiss 9016, wahlweise andersfarbig gemäss RAL-Farbpalette.

Serienmässiges Zubehör: Ventilgarnitur bestehend aus Thermostatventil voreinstellbar, Rücklaufverschraubung und Anschlussteilen, Entlüftungsstopfen DN8 (1/4") und 1 Wandträger erfüllt AK 3-4 nach VDI 6036, mit Schrauben und Dübeln.

Optional: Handtucharm/e links/rechts für Einsatz in Küche und Bad.
Optional: LED-Hinterleuchtung als Design- und Orientierungslicht.

Entspricht den Richtlinien der gesetzlichen Unfall-Versicherer (GUV), Wärmeleistungen Φ_S nach DIN EN 442-2 geprüft von einem anerkannten Institut.
CE-Leistungserklärung nach EU-BauPVo. CE
Heizmedium Wasser: max. zul. Betriebstemperatur 100 °C
max. zul. Betriebsüberdruck 6 bar

Wahlweise zusätzlich mit Elektrobetrieb bivalent (mit E-Stab):
Im serienmässigen Anschluss für Elektroheizstab DN 15 (1/2") von unten links sind die Elektroheizstäbe in der Leistungsstärke nach Tabelle und in 4 Ausführungsvarianten einsetzbar.

Wahlweise Oberfläche Chromstahl versiegelt:
Front und Seiten aus fein geschliffenem Edelstahl elektropoliert und mit einer transparenten anorganischen Beschichtung aus Siliziumdioxid versiegelt, so dass Berührungen kaum Spuren hinterlassen und leicht zu entfernen sind. Die oben genannte Chromstahlbeschichtung ist das einzig geschützte Verfahren, geschliffene Chromstahloberflächen gegen Dauerverschmutzung z.B. Fingerabdrücke zu versiegeln.

NEU

Wahlweise Feuchtraumausführung galvanisch verzinkt mit Chromstahlfront (GZE) unter der Pulverbeschichtung:
Feuchtraum geeignete Ausführung, Korrosions geschützt gegen Spritzwasser, bestehend aus galvanisch verzinktem Grundkörper und pulverbeschichteter Chromstahlfront (Nirosta 1.4301).

Die speziellen Vorteile

- Puristisches und gleichzeitig organisches Design
- Völlig plane Front
- Organische Anmutung durch halbrunde Seitenlinien
- Schattenfuge für «schwebenden» Eindruck, optional Lichtfuge.
- Anschlüsse, Ventile und Befestigungen verdeckt
- Mit Samtmatt-Exklusivfarbtönen ein optisches und haptisches Erlebnis
- Hoher Anteil Strahlungswärme
- Mittenanschluss DN15 (1/2") x 50 mm
- Optional mit Handtucharm/en links/rechts lieferbar
- Optional mit LED Hinterleuchtung.

Vario-Komponenten

• Elektrobetrieb bivalent (mit E-Stab)	ja
• Raumteiler-Sonderzubehör	nein
• Vergrösserter Wandabstand	nein
• Barrierefrei-Wandbefestigungen	nein
• Handtucharme	ja
• Barrierefreie Installation der Bedienung	ja
• Barrierefrei-Accessoires	nein
• LED-Hinterleuchtung	ja

Spezialausführungen

• Austausch-Ausführung	nein
• Sonderanschlüsse seitlich nach Mass	nein
• Elektro-Badheizkörper, monovalent	ja
• Galv. verzinkt und beschichtete Chromstahlfront	ja
• Umbauset u.a. für Einrohrheizung	ja

Plawa Softline Preiszuschlag ab 01. April 2021 + 3.5 %

Produktprogramm, Wärmeleistungen, Preise (04.2020)

H Bau-höhe mm	L Bau-länge mm	Bautyp Art.-Nr. [1)5)]	Wärmeleistungen 75/65/ 20°C Watt	70/55/ 20°C Watt	70/55/ 24°C Watt	55/45/ 20°C Watt	55/45/ 24°C Watt	Passender Elektroheizstab Art.-Nr. [2)]	Preise Oberflächengruppe [3)] RAL 9016/SW Fr./Stück	Sonderfarbe/SF Fr./Stück		Chromstahl/CNS Fr./Stück
1500 [4)]	470	**PVS150047_ _3MB**	919	746	658	486	406	ZEPELK10SW	1'217.00	1'446.00		2'314.00
1500 [4)]	600	**PVS150060_ _3MB**	1184	960	847	624	521	ZEPELK12SW	1'300.00	1'530.00		2'599.00
1500 [4)]	730	**PVS150073_ _3MB**	1457	1180	1040	766	639	ZEPELK12SW	1'434.00	1'664.00		2'821.00
1800	470	**PVS180047_ _3MB**	1078	875	772	570	476	ZEPELK10SW	1'301.00	1'559.00		2'482.00
1800	600	**PVS180060_ _3MB**	1388	1125	993	732	611	ZEPELK12SW	1'384.00	1'640.00		2'767.00
1800	730	**PVS180073_ _3MB**	1709	1384	1220	899	750	ZEPELK12SW	1'535.00	1'791.00		2'989.00
2000	470	**PVS200047_ _3MB**	1182	959	847	625	522	ZEPELK12SW	1'392.00	1'648.00		2'649.00
2000	600	**PVS200060_ _3MB**	1523	1234	1089	803	670	ZEPELK12SW	1'476.00	1'732.00		2'934.00
2000	730	**PVS200073_ _3MB**	1874	1518	1338	986	822	ZEPELK12SW	1'635.00	1'891.00		3'156.00

Plawa Handtucharm (für alle Heizkörpergrössen) Optionale Komponente, gesondert zu bestellen				RAL 9016/SW Fr./Stück	Sonderfarbe/SF Fr./Stück	Chrom/CR Fr./Stück	Chromstahl/CNS Fr./Stück
40	450	**PZSHTA045SW**	Plawa Handtucharm Softline 450	148.00	197.00	275.00	247.00
40	550	**PZSHTA055SW**	Plawa Handtucharm Softline 550	156.00	206.00	283.00	255.00

Thermostat (Beschreibung auf Seiten Ventile/Thermostate) Optionale Komponente, gesondert zu bestellen				Chrom/CR Fr./Stück	Chrom/CR Fr./Stück	Chrom/CR Fr./Stück	Chromstahl/CNS Fr./Stück
–	–	**ZV TO_ _**	Thermostat Puro	37.00	37.00	37.00	48.00

Hinterleuchtung (für alle Heizkörpergrössen) und Anschlusssets Optionale Komponente, gesondert zu bestellen				Fr./Stück	
3000	–	**PZH150WW**	LED-Hinterleuchtung warmweiss, 2x1500 mm	306.00	
3600	–	**PZH180WW**	LED-Hinterleuchtung warmweiss, 2x1800 mm	351.00	
4000	–	**PZH200WW**	LED-Hinterleuchtung warmweiss, 2x2000 mm	387.00	
			Stromversorgung dazu:		
–	–	**PZHSTN24**	Stecker-Netzteil 230 VAC/ 12 VDC, 24W	42.00	
–	–	**PZHUPN18**	UP-Netzteil-Set 230 VAC/ 12 VDC, 18W	239.00	(1 St. für 2000 mm BH nicht ausreichend, ggf. 2 St. verwenden)

Umbauset für nach unten geführte (aussen liegende) Anschlüssen Optionale Komponente, gesondert zu bestellen				Fr./Stück	
–	–	**PZUSETMBM50**	Umbauset MB-M50 für nach unten geführte Anschlüsse 1/2 x 50 mm	147.00	

1) Bitte bei der Bezeichnung «SW» (für Standardfarbton RAL 9016) bei andersfarbigen Badheizkörper die Bezeichnung SF «Sonderfarbton» oder CNS «Chromstahl» verwenden. Für die Oberflächenausführung Chromstahl des Heizkörpers empfiehlt sich als Thermostat Purline in Chromstahl.
2) Nicht grösser wählen, Ausführungsvarianten siehe Seiten «Elektrozubehör», 6. Stelle der Art.-Nr. ergänzen. Für Chromstahl eine Stufe kleiner wählen.
3) Für Chromstahl ca. 25 % Minderleistung rechnen.
4) Montage der Heizkörperoberkante über Augenhöhe, um den Einblick in die Konvektionsöffnung zu vermeiden.

Verdeckte Armaturen und Anschlüsse hinter der Front.

Elektroanschluss mit Funkempfänger, Armaturen und Anschlüsse hinter der Front.

Sonderausführung M50 mit Anschlüssen IG DN15 (1/2") x 50 mm für beliebige externe Heizkörperarmaturen.

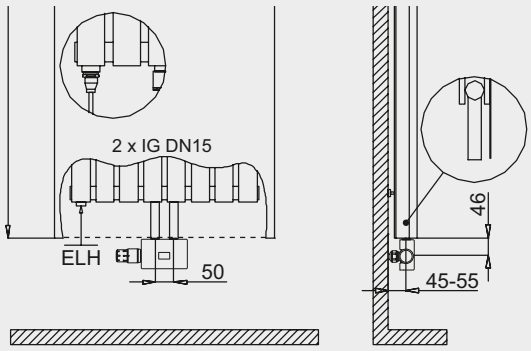

Anschluss M50, mit werkseitig unten herausgeführten Anschlüssen IG DN15 (1/2") x 50 mm, ohne Mehrpreis. Für Bestellung die letzten beiden Stellen in o.g. Artikelnummer durch «M50» ersetzen.

Plawa Softline

Zubehör

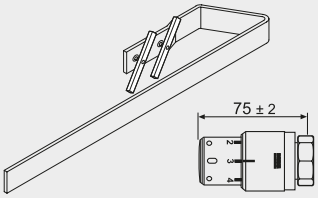

Handtucharm Plawa Softline, Zubehör zum seitlichen Überstreifen von Textilien, in beliebiger Anzahl und beliebiger Höhe links oder rechts positionierbar. In den Längen 450 und 550 mm, Höhe 40 mm und ca. 50 mm Tiefe von Vorderkante Heizkörper bis Aussenkante Handtucharm. Montage vor Installation des Heizkörpers. Nachrüstbar nur bei demontierten Plawa.

Thermostat Puro, eleganter, schlanker Design-Heizkörperregler, mit eingebautem Flüssigkeitselement, mit verchromter Griffhülse. Für Ventilanschluss M30 x 1,5. Minimalstellung: Nullstellung. Achtung, Thermostate anderer Hersteller dürfen einen max. Durchmesser von 50 mm nicht überschreiten.

LED-Hinterleuchtung

LED-Hinterleuchtung Warmweiss, bestehend aus 2 LED-Streifen Warmweiss, 12 VDC, 4,8 W/m, IP55, mit 2x1500 bzw. 2x1800 bzw. 2x2000 mm Länge und Anschlusskabel (250–300 mm Länge) mit Cinch-Stecker, selbstklebend zur Montage rückseitig links und rechts in den hinteren vertikalen Falzen der Heizkörperfront. Schnur-Zwischenschalter mit Kabelenden/Y-Kabel mit Cinch-Kupplungen und Buchse D 5,5/d 2,1. 10 selbstklebenden Kabelhaltern zur Fixierung der Anschlusskabel unten rückseitig an Heizkörperfront. Nachrüstbar nur bei demontiertem Plawa. Niederspannung: salv save

Stecker-Netzteil STN

Stecker-Netzteil 230 VAC/50Hz für 12 VDC/24 W Betriebsspannung mit 1,5 m Anschlusskabel, IP54 und Gerätestecker D 5,5/d 2,1.

UP-Netzteil-Set zum Einbau in UP-Dose 230 VAC/50Hz für 12 VDC/18W Betriebsspannung, Gerätestecker 5,5/d 2,1, sowie UP-Dose D 60 mm mit Kabelauslass und Rahmen (Kunststoff weiss) IP 23. Montage vor Installation des Heizkörpers.
Hinweis:
Wegen Leistungsgrenze 18W nicht geeignet für Plawa mit Bauhöhe 2000 (LED-Länge 4000 mm).

UP-Netzteil UPN

Stromversorgung Schaltschrank (ohne Abbildung):
Alternativ kann die Versorgung der LED Hinterleuchtung über ein bauseitiges, externes Netzteil mind. 12 VDC/20W im Schaltschrank erfolgen.

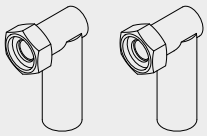

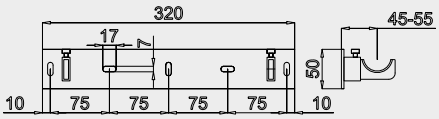

NEU Plawa Umbauset MB-M50 für nach unten herausgeführte Anschlüsse DN15 (1/2") x 50 mm, bestehend aus 2 Winkelverschraubungen DN20 (3/4") mit Anschluss DN15 (1/2"), verzinkt, zum Austausch gegen die serienmässig vorhandenen Armaturen (Winkeleck-Ventil und Winkeleck-Verschraubung), sowie Wandträger mit Verstellbereich (45-55 mm) und einen Satz Ersatzdichtungen. Zum Anschluss mit externen Heizkörper Anschlussarmaturen DN15 (1/2") x 50 mm.

Zu verwenden wenn:
- Plawa in einer Einrohrheizungsanlage installiert werden soll und dafür ein Ventilblock mit Bypass benötigt wird, wie z.B. Borer U-Ventilblock in Eck oder Durchgang,
- Rohranschlüsse aus der Wand zu tief sitzen. Mit zusätzlichem M-Ventil Eck,
- Rohranschlüsse aus dem Boden kommen. Mit zusätzlichem M-Ventil Durchgang.

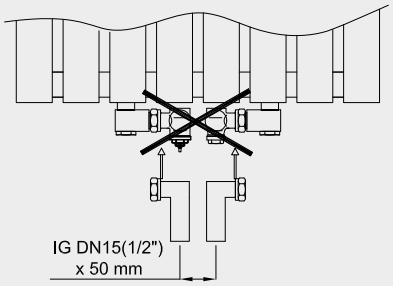

...auch für Einrohrheizungsanlagen

Hinweis: Bei Bestellung des Heizkörpers in Ausführung PV...M50, werkseitig nach unten herausgeführte Anschlüsse ohne Mehrpreis!

Anschlussmasse bei Verwendung des Plawa Umbauset

Elektroanschlüsse für Heizstab und LED-Hinterleuchtung

Links UP-Dose LED
Rechts UP-Dose Heizstab

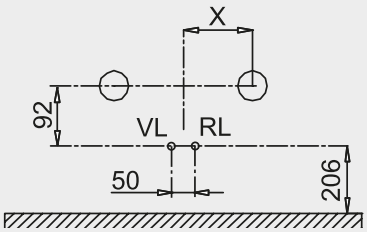

kleinste Baul. X = 158 mm
mittlere + grosse Baul. X = 180-200 mm

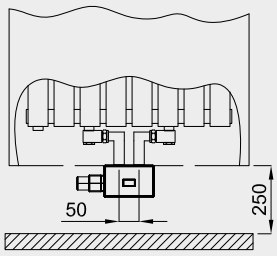

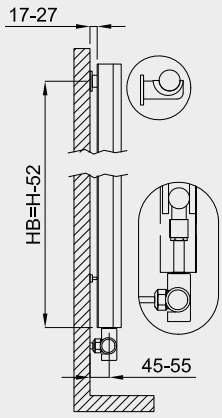

Plawa Softline

Abmessungen, Technische Daten

Verwendete Thermostate oder Stellantriebe dürfen maximal einen Durchmesser von D = 50 mm haben! Empfehlung: Thermostat oder Stellantrieb von Borer.

Plawa Softline Installationsbeispiele
mit Handtucharm/en (optional, Anzahl und Position beliebig wählbar)
mit Elektroheizstab und/oder elektrischen Stellantrieb

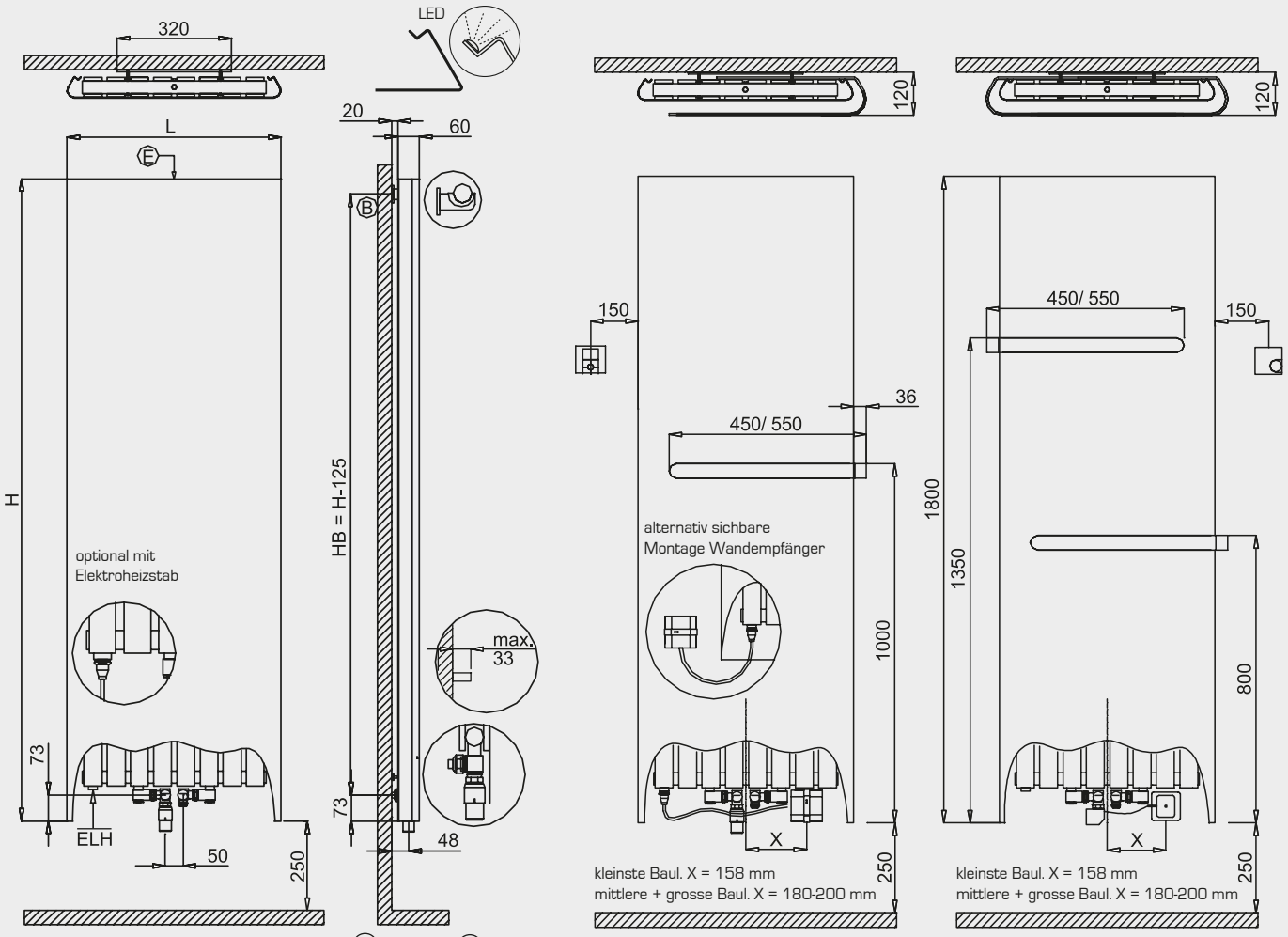

ELH = Anschluss DN15 für Elektroheizstab

E Entlüftung B Wandträger

Gezeichnet mit Elektroheizstab und Thermostatkopf (Funkregler, siehe Plawa E)

Gezeichnet Stellantrieb und Raumthermostat (barrierefreie Installation)

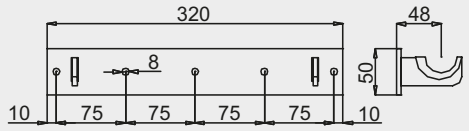

Anschlussmöglichkeiten

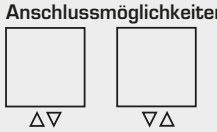

Elektroanschlüsse für Heizstab und LED-Hinterleuchtung

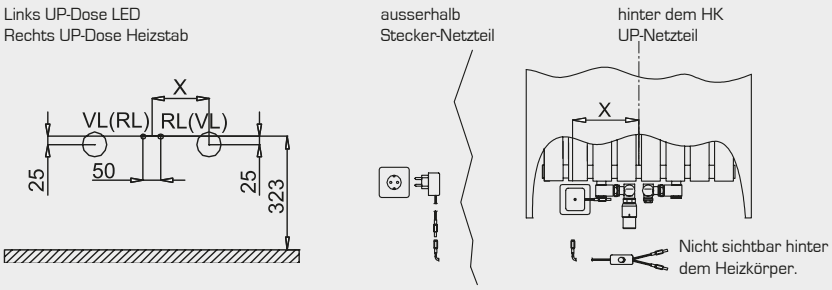

Technische Data

H Bauhöhe mm	L Baulänge mm	T Bautiefe mm	Bautyp	Gewicht (leer) kg	Wasserinhalt l	Oberfläche m²	Φ 75/65/20° C Beschichtet W	Φ 75/65/20° C Chromstahl W	Exponent n	VDI 6036 Anford.-klasse erfüllt
1500	470	60	**PSP150047**	35,57	7,50	0,92	919	689	1,23	4
1500	600	60	**PSP150060**	45,41	10,00	1,12	1184	888	1,24	4
1500	730	60	**PSP150073**	55,24	12,50	1,31	1457	1093	1,24	3
1800	470	60	**PSP180047**	42,68	8,88	1,11	1078	809	1,23	4
1800	600	60	**PSP180060**	54,49	11,84	1,34	1388	1041	1,24	4
1800	730	60	**PSP180073**	66,29	14,80	1,58	1709	1282	1,24	3
2000	470	60	**PSP200047**	47,42	9,78	1,23	1182	887	1,23	4
2000	600	60	**PSP200060**	60,54	13,04	1,49	1523	1142	1,24	4
2000	70	60	**PSP200073**	73,66	16,30	1,75	1874	1406	1,24	3

Plawa elektrisch Purline und Softline Elektro-Planheizwand

Produktprogramm

Plawa elektrisch Purline 1800 x 495 mm pulverbeschichtet im Farbton Samtmetallicgraphit mit 2 Handtucharmen 475 mm in Edelstahl sowie LED-Hinterleuchtung.

Plawa EK Softline 1800 x 470 mm pulverbeschichtet im Farbton Weiss 9016.

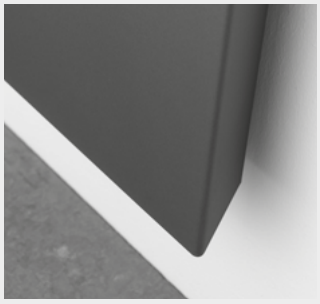

Feine Seitenlinie mit 60° Winkel und Schattenfuge.

Halbrunde, softige Seitenansicht mit 60° Winkel und Schattenfuge.

Die speziellen Vorteile

- Puristisches, zeitloses Design
- Völlig plane Front mit hinterschnittenen Seiten
- Filigrane Anmutung durch feine Seitenlinien
- Schattenfuge für «schwebenden» Eindruck, optional Lichtfuge
- Elektro-Anschluss und Befestigungen verdeckt
- Mit Samtmatt-Exklusivfarbtönen ein optisches und haptisches Erlebnis
- Hoher Anteil Strahlungswärme
- Barrierefreie Installation der Bedienung
- Optional mit Handtucharm/en links/rechts lieferbar
- Optional mit LED Hinterleuchtung.

Ausschreibungstext

Borer Plawa elektrisch Purline, Top-Elektrokomplett-Planheizwand vertikal, Serie PVP-EK, für rein elektrischen Betrieb, mit planer Front, feinen Seitenlinien und seitlichen Schatten(Licht)-fugen. Die Seiten der planen Front sind im 60° Winkel nach innen gestellt und lassen so eine Fuge zur Wand für Schatten oder Licht frei. Die Seiten haben einen verdeckten Falz zur Aufnahme der optional lieferbaren LED-Hinterleuchtung. Gebrauchsmuster Nr. 202011109465.4, Geschmacksmuster Nr. 001942178. Elektrischer Anschluss 230 V/ 50 Hz Klasse I, IP21, über ca. 1,0 m Anschlusskabel (Kabelenden abisoliert, Ausgang unten links).

Borer Plawa elektrisch Softline, Top-Elektrokomplett-Planheizwand vertikal, Serie PVS-EK, für rein elektrischen Betrieb, mit planer Front, halbrunden Seitenlinien und seitlichen Schatten(Licht)-fugen. Die Seiten der Front haben halbrunde, softige Seiten die im 60° Winkel nach innen enden und so eine Fuge zur Wand für Schatten oder Licht frei lassen. Die Seiten haben einen verdeckten Falz zur Aufnahme der optional lieferbaren LED-Hinterleuchtung. Gebrauchsmuster Nr. 202011109465.4, Geschmacksmuster Nr. 001942178. Elektrischer Anschluss 230 V/ 50 Hz Klasse I, IP21, über ca. 1,0 m Anschlusskabel (Kabelenden abisoliert, Ausgang unten links). Geprüft nach DIN EN 60335.

Oberfläche umweltfreundlich, emmissionsfrei pulverbeschichtet DIN 55900 und bei ca. 180 Grd. C eingebrannt. Standardfarbton Weiss 9016, wahlweise andersfarbig gemäss RAL-Farbpalette.

Serienmässiges Zubehör: 1 Wandträger erfüllt AK 4 nach VDI 6036, mit Schrauben und Dübeln sowie Aushebesicherung unten.

CE

Ausführung Komfort
Funk Uhrenraumthermostat, digital mit Wochenprogramm mit 9 voreingestellten Programmen, individuell programmierbar, Ferien- und Party-Funktion, Frostschutzfunktion, Tastensperre, Einstellbereich 5 - 35°C, IP30, inkl. 2 Batterien Typ AAA LR03 1,5 V, Gehäuse weiss, Masse 83x80x27 mm (BxHxT).

Ausführung Economy
Funk Raumthermostat, analog, mit Ein-/ Aus-Schalter, Einstellbereich 5 - 35°C, IP30 inkl. 2 Batterien Typ AAA 1,5 V, Gehäuse weiss, Masse 83x80x27 mm (BxHxT).

Vario-Komponenten

• Raumteiler-Sonderzubehör	nein
• Vergrösserter Wandabstand	nein
• Barrierefrei-Wandbefestigungen	nein
• Handtucharme	ja
• Barrierefreie Installation der Bedienung	ja
• Barrierefrei-Accessoires	nein
• LED-Hinterleuchtung	ja
• Galv. verzinkt unter der Pulverbeschichtung	nein

Borer Heizkörper AG, CH-4227 Büsserach, Telefon 061 785 61 61, www.borer-heizkoerper.ch

Plawa elektrisch Purline und Softline

Preiszuschlag ab 01. April 2021
+ 3.5 %

Produktprogramm, Wärmeleistungen, Preise, Zubehör (04.2020)

H Bau-höhe mm	L Bau-länge mm	Bautyp Art.-Nr. [1)2)]	Elektrische Leistungsaufnahme/Wärmeleistung Nennleistung in Watt	Preise Oberflächengruppe RAL 9016/SW Fr./Stück	Sonderfarbe/SF Fr./Stück		
Plawa Purline							
1500	495	**PVS150049_ _E**	**530**	1'703.00	1'933.00		
1500	625	**PVS150062_ _E**	**680**	1'800.00	2'029.00		
1800	495	**PVS180049_ _E**	**650**	1'800.00	2'056.00		
1800	625	**PVS180062_ _E**	**850**	1'912.00	2'169.00		
Plawa Softline							
1500	470	**PVS150047_ _E**	**530**	1'703.00	1'933.00		
1500	600	**PVS150060_ _E**	**680**	1'800.00	2'029.00		
1800	470	**PVS180047_ _E**	**650**	1'800.00	2'056.00		
1800	600	**PVS180060_ _E**	**850**	1'912.00	2'169.00		

Plawa Handtucharm (für alle Heizkörpergrössen) Optionale Komponente, gesondert zu bestellen				RAL 9016/SW Fr./Stück	Sonderfarbe/SF Fr./Stück	Chrom/CR Fr./Stück	Chromstahl/CNS Fr./Stück
40	450	**PZPHTA047_ _**	Plawa Handtucharm Purline 475	148.00	197.00	275.00	247.00
40	550	**PZPHTA057_ _**	Plawa Handtucharm Purline 575	156.00	206.00	283.00	255.00
40	450	**PZSHTA045_ _**	Plawa Handtucharm Softline 450	148.00	197.00	275.00	247.00
40	550	**PZSHTA055_ _**	Plawa Handtucharm Softline 550	156.00	206.00	283.00	255.00

Hinterleuchtung (für alle Heizkörpergrössen) und Anschlussset Optionale Komponente, gesondert zu bestellen				Fr./Stück
3000	–	**PZH150WW**	LED-Hinterleuchtung warmweiss, 2x1500 mm	306.00
3600	–	**PZH180WW**	LED-Hinterleuchtung warmweiss, 2x1800 mm	351.00
			Stromversorgung dazu:	
–	–	**PZHSTN24**	Stecker-Netzteil 230 VAC/ 12 VDC, 24W	42.00
–	–	**PZHUPN18**	UP-Netzteil-Set 230 VAC/ 12 VDC, 18W	239.00

1) Bitte bei der Bezeichnung «SW» (für Standardfarbton RAL 9016) bei andersfarbigen Badheizkörper die Bezeichnung SF «Sonderfarbton» oder CNS «Chromstahl» verwenden.
2) Für Alternative mit Funk Raumthermostat «Economy» Art.-Nr. um weiteren Buchstaben «E» ergänzen. Beispiel: PVP150049SWEE.

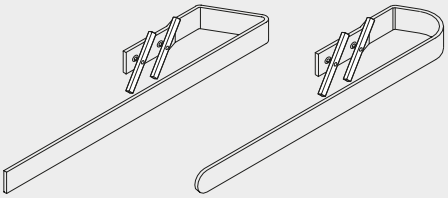

Handtucharm Plawa Purline, Zubehör zum seitlichen Überstreifen von Textilien, in beliebiger Anzahl und beliebiger Höhe links oder rechts positionierbar. In den Längen 475 und 575 mm, Höhe 40 mm und ca. 50 mm Tiefe von Vorderkante Heizkörper bis Aussenkante Handtucharm. Montage vor Installation des Heizkörpers. Nachrüstbar nur bei demontierten Plawa.

Handtucharm Plawa Softline, Zubehör zum seitlichen Überstreifen von Textilien, in beliebiger Anzahl und beliebiger Höhe links oder rechts positionierbar. In den Längen 450 und 550 mm, Höhe 40 mm und ca. 50 mm Tiefe von Vorderkante Heizkörper bis Aussenkante Handtucharm. Montage vor Installation des Heizkörpers. Nachrüstbar nur bei demontierten Plawa.

LED-Hinterleuchtung

LED-Hinterleuchtung Warmweiss, bestehend aus 2 LED-Streifen Warmweiss, 12 VDC, 4,8 W/m, IP55, mit 2x1500 bzw. 2x1800 mm Länge und Anschlusskabel (250-300 mm Länge) mit Cinch-Stecker, selbstklebend zur Montage rückseitig links und rechts in den hinteren vertikalen Falzen der Heizkörperfront. Schnur-Zwischenschalter mit Kabelenden/Y-Kabel mit Cinch-Kupplungen und Buchse D 5,5/d 2,1. 10 selbstklebenden Kabelhaltern zur Fixierung der Anschlusskabel unten rückseitig an Heizkörperfront. Nachrüstbar nur bei demontiertem Plawa. Niederspannung: salv save

Stecker-Netzteil STN

Stecker-Netzteil 230 VAC/ 50Hz für 12 VDC / 24 W Betriebsspannung mit 1,5 m Anschlusskabel, IP54 und Gerätestecker D 5,5/d 2,1.

UP-Netzteil-Set zum Einbau in UP-Dose 230 VAC/ 50Hz für 12 VDC/18W Betriebsspannung, Gerätestecker 5,5/d 2,1, sowie UP-Dose D 60 mm mit Kabelauslass und Rahmen (Kunststoff weiss) IP 23. Montage vor Installation des Heizkörpers.

UP-Netzteil UPN

Stromversorgung Schaltschrank (ohne Abbildung):
Alternativ kann die Versorgung der LED Hinterleuchtung über ein bauseitiges, externes Netzteil mind. 12 VDC/20W im Schaltschrank erfolgen.

Plawa elektrisch Purline und Softline

Abmessungen, Technische Daten

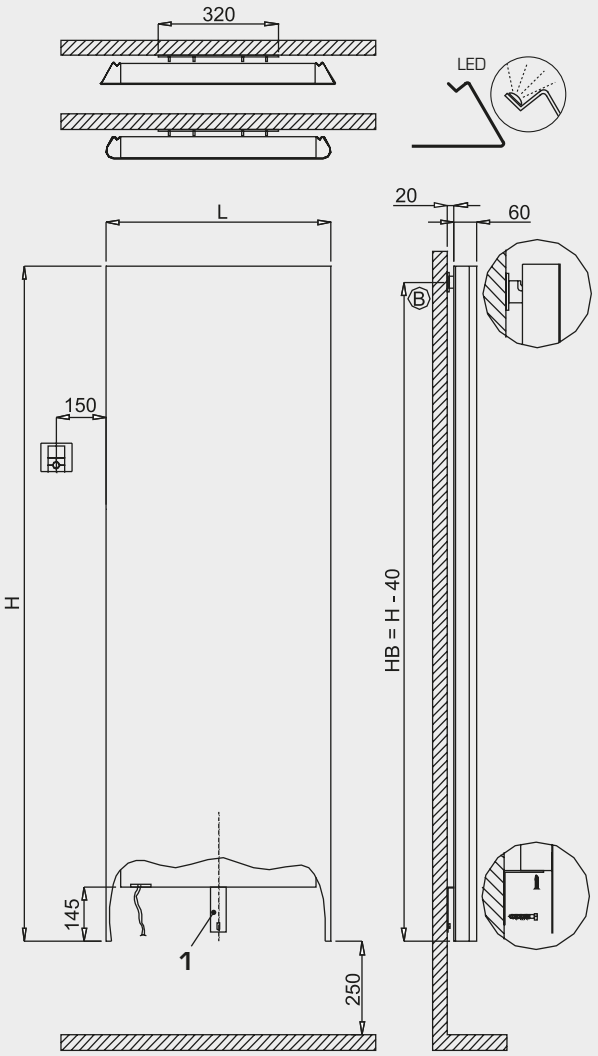

Plawa EK Installationsbeispiele
mit Handtucharm/en (optional, Anzahl und Position beliebig wählbar)

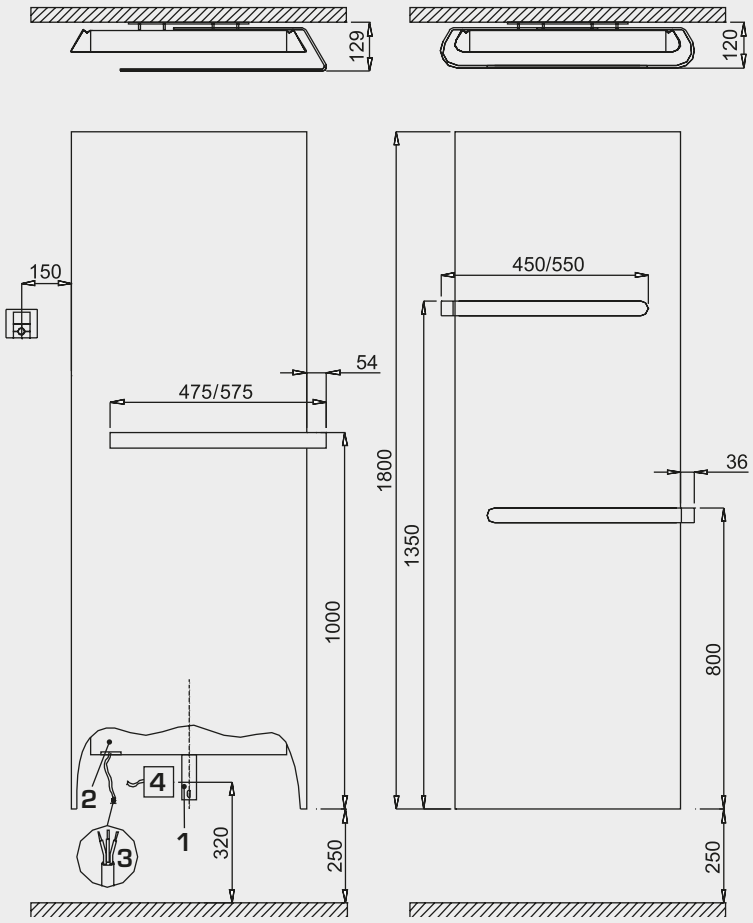

B Wandträger

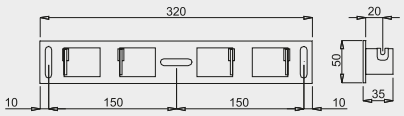

1 Aushebesicherung
2 Empfänger und Elektroanschluss
3 Kabel 1,0 m
4 Stromversorgung (bauseits) z.B. mit Wandanschlussdose
5 UP-Netzteil (optional)

Elektroanschluss für LED-Hinterleuchtung

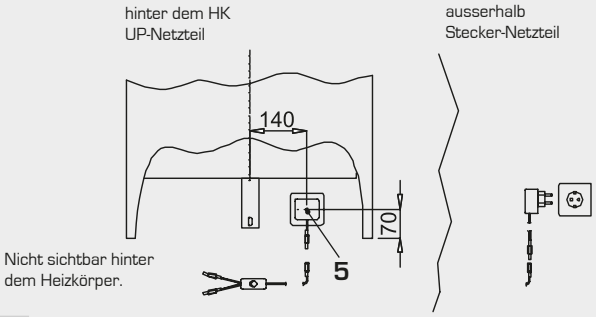

Technische Daten

H Bauhöhe mm	L Baulänge mm	T Bautiefe mm	Bautyp	Gewicht (leer) kg	Oberfläche m²	Elektrische Heizleistung W	VDI 6036 Anford.-klasse erfüllt
1500	495/470	60	**PV_150049**	24,0	0,92	530	4
1500	625/600	60	**PV_150062**	29,3	1,12	680	4
1800	495/470	60	**PV_180049**	29,0	1,11	650	4
1800	625/600	60	**PV_180062**	35,0	1,34	850	4

Plawa Purline und Softline

Allgemeine Lieferbedingungen (ALB)

1. ALLGEMEINES / ANWENDBARES RECHT

1.1 **Die nachstehenden Bedingungen gelten für alle Lieferungen** von Hersteller-/Lieferantenfirmen der HLK-Branche (nachstehend Lieferant genannt) an deren Kunden (nachstehend Käufer genannt) **in der Schweiz und im Fürstentum Liechtenstein**. Mit der Auftragserteilung anerkennt der Käufer ausdrücklich diese Bedingungen.

1.2 **Abweichungen**, namentlich die Übernahme von andern Allgemeinen Bedingungen wie etwa der SIA-Normen, käufereigene Einkaufsbedingungen usw. sind nur rechtswirksam, wenn sie vom Lieferanten **schriftlich** bestätigt werden.

1.3 **Firmenindividuelle Bedingungen** des Lieferanten kommen für die Übernahme von Dienstleistungen wie Inbetriebsetzungen, Betriebsproben, Montagen und Gesamtschemaausarbeitungen zur Anwendung.

1.4 Im übrigen gelten die Bestimmungen des Schweizerischen Obligationenrechtes.

1.5 Diese Bestimmungen gelten ab 1.1.1999 und ersetzen alle bisherigen Allgemeinen Geschäftsbedingungen von Hersteller-/Lieferantenfirmen der HLK-Branche.

2. VERBINDLICHKEIT VON AUFTRAGSBESTÄTIGUNGEN, BESTELLUNGSÄNDERUNGEN, ANNULLIERUNGEN

2.1 Für Umfang und Ausführung der Lieferung ist die Auftragsbestätigung des Lieferanten massgebend. Sofern innerhalb von **2 Arbeitstagen** nach Versand der Auftragsbestätigung kein Gegenbescheid erfolgt, sind die angeführten Spezifikationen verbindlich.

2.2 Nicht in der Auftragsbestätigung enthaltene Materialien oder Leistungen werden separat berechnet.

2.3 **Bestellungsänderungen oder Annullierungen** nach Ablauf der Frist von **2 Arbeitstagen** gem. Ziff. 2.1 gelten nur, wenn sich der Lieferant schriftlich damit einverstanden erklärt. Zudem sind die daraus entstehenden **Kosten vom Käufer** zu tragen.

3. PREISE

3.1 Die in den Unterlagen des Lieferanten aufgeführten Preise können grundsätzlich jederzeit **ohne Vorankündigung** geändert werden.

3.2 Preisaufschläge werden jedoch in der Regel drei Monate im voraus angekündigt. Alle in diesen drei Monaten noch auszuliefernden Produkte werden zu alten Preisen verrechnet. Nachher erfolgt die Verrechnung zu neuen Preisen.

3.3 Alle in den Unterlagen des Lieferanten aufgeführten Preise verstehen sich exklusiv Mehrwertsteuer.

4. ABBILDUNGEN, EIGENSCHAFTEN UND TECHNISCHE BEDINGUNGEN

4.1 Die in den Dokumenten des Lieferanten als Basis von Angeboten enthaltenen technischen Angaben, Abbildungen, Masse, Norm-Schemata und Gewichte sind unverbindlich. Konstruktionsänderungen bleiben vorbehalten. Materialien können durch andere gleichwertige ersetzt werden. In besonderen Fällen sind verbindliche Mass-Skizzen zu verlangen.

4.2 Der Käufer hat den Lieferanten über die funktionstechnischen Bedingungen des Anlagesystems zu unterrichten, sofern diese von den allgemeinen Empfehlungen des Lieferanten abweichen.

5. URHEBERRECHT UND EIGENTUM VON TECHNISCHEN ZEICHNUNGEN UND UNTERLAGEN

Technische Zeichnungen und Unterlagen, welche dem Käufer ausgehändigt werden, bleiben im Eigentum des Lieferanten. Ihre unveränderte oder veränderte Verwendung und Weitergabe ist nur mit schriftlicher Zustimmung des betroffenen Lieferanten gestattet.

6. LIEFERBEDINGUNGEN

6.1 Als Liefertag gilt der Verladetag bzw. Aufgabetag.

6.2 Der Liefertag wird nach bester Voraussicht so genau wie möglich angegeben. Er kann jedoch nicht garantiert werden.

6.3 Der Lieferant ist berechtigt, die Lieferung zurückzuhalten, wenn die vereinbarten Zahlungsbedingungen seitens des Käufers nicht erfüllt werden.

6.4 Verspätete Lieferungen haben keinerlei Entschädigungs- oder Annullationsrecht des Käufers zur Folge.

6.5 Wird die bestellte Ware auf den vereinbarten Liefertag nicht abgenommen, so ist der Lieferant berechtigt, die Ware in Rechnung zu stellen und auf Kosten und Gefahren des Käufers einzulagern.

6.6 Bei Bestellungen auf Abruf behält sich der Lieferant vor, bestellte Ware erst nach Eingang des Abrufes herzustellen.

7. VERSAND-/TRANSPORTBEDINGUNGEN

7.1 Der Lieferant ist in der **Wahl des Transportmittels** frei. Bahnlieferungen erfolgen teilweise franko Schweizer Talbahnstation, Camionsendungen franko Baustelle ohne Ablad. Wenn die Baustelle für Lastwagen nicht zugänglich ist, hat der Käufer rechtzeitig den Ablieferungsort zu bestimmen.

7.2 Für kleinere Lieferungen von Zubehör- und Ersatzteilen werden die Verpackungs- und Versandkosten in Rechnung gestellt.

7.3 Mehrkosten des Transportes hat der Käufer zu tragen, wenn sie durch seine Sonderwünsche (Express, spezielle Ankunftszeiten etc.) verursacht werden.

7.4 Es werden diejenigen Verpackungen und Transportmittel eingesetzt, die sich im Urteil des Lieferanten als zweckmässig erweisen.

7.5 Ausdrücklich in Rechnung gestellte und spezifizierte Verpackungen und Transportmittel werden gutgeschrieben, sofern diese innert Monatsfrist in einwandfreiem Zustand franko Lieferwerk zurückgeschickt werden.

7.6 Beanstandungen wegen Transportschäden müssen sofort nach deren Entdecken durch den Käufer bei Bahn, Post oder beim Spediteur schriftlich angebracht werden.

7.7 Der Ablad ist Sache des Käufers. Für Schäden, die beim Abladen entstehen, wird ausdrücklich jede Haftung abgelehnt.

8. ÜBERGANG VON NUTZEN UND GEFAHR

Nutzen und Gefahr gehen spätestens **mit dem Abgang der Lieferung ab Werk auf den Käufer** über und zwar auch dann, wenn die Lieferung franko oder einschliesslich Montage erfolgt oder wenn der Transport durch den Lieferanten organisiert wird.

9. RÜCKNAHME VON WAREN

9.1 Es ist dem Lieferanten freigestellt, nach vorheriger **schriftlicher Vereinbarung** mit dem Käufer katalogmässige Waren zurückzunehmen, sofern diese bei der Rücksendung noch im Lieferprogramm enthalten und fabrikneu sind. Eine Verpflichtung zur Rücknahme besteht jedoch nicht.

9.2 Die Rücksendung ist mit dem Lieferschein franko an den vereinbarten Ort zurückzuschicken. **Von einer Gutschrift werden abgezogen**: Prüfgebühr, Versandspesen, eventuelle Instandstellungskosten sowie eine angemessene Umtriebsentschädigung.

10. PRÜFUNG / MÄNGELRÜGE BEI ABNAHME DER LIEFERUNG

10.1 Der Käufer ist verpflichtet, die Waren sofort nach Empfang zu prüfen. **Waren**, die **nicht dem Lieferschein entsprechen** oder sichtbare Mängel aufweisen, sind durch den Käufer **innerhalb von 8 Tagen** vom Empfang an gerechnet **schriftlich** geltend zu machen (bezüglich Transportschäden siehe Ziff. 7.7). Unterlässt er dies, gelten Lieferungen und Leistungen als genehmigt.

10.2 Eine nicht fristgemässe Mängelrüge führt überdies zur **Verwirkung der Gewährleistungs-(Garantie-)pflicht** des Lieferanten.

10.3 Wünscht der Käufer Abnahmeprüfungen und sind diese nicht ausdrücklich im Lieferumfang enthalten, so müssen diese schriftlich vereinbart werden und gehen zu Lasten des Käufers. Können die Abnahmeprüfungen aus Gründen, die der Lieferant nicht zu vertreten hat, innert der festgelegten Frist nicht durchgeführt werden, so gelten die mit diesen Prüfungen festzustellenden Eigenschaften bis zum Beweis des Gegenteils gemäss Ziff. 10.1 als vorhanden.

10.4 Mängelrügen heben die Zahlungsfrist nicht auf.

11. MÄNGELRÜGE VON BEIM EMPFANG DER WARE NICHT FESTSTELLBAREN MÄNGELN

Beim Empfang nicht ohne weiteres feststellbare Mängel hat der Käufer zu rügen (analoges Vorgehen wie in Ziff. 10), sobald sie erkannt werden, spätestens jedoch vor Ablauf der Garantiefristen gemäss Ziff. 12.

12. GARANTIEFRISTEN / DAUER UND BEGINN

12.1 Die Garantie dauert für **Heizkörper 24 Monate ab Liefertag**.

12.2 Für nachgelieferte Waren im Sinne der Erfüllung von Garantieleistungen gemäss Ziff. 13. gelten wiederum die Basisgarantiefristen (ohne Verlängerung) gemäss Ziff. 12. Nicht verlängert wird jedoch die Frist für die Teile der ursprünglich gelieferten Ware, welche keine Mängel aufweisen.

13. GARANTIELEISTUNGEN

13.1 Die Garantie erstreckt sich auf die in den Katalogen des Lieferanten angegebenen und bestätigten Leistungen und die mängelfreie Beschaffenheit der Waren.

13.2 Der Lieferant erfüllt seine Garantieverpflichtung, indem er nach eigener Wahl defekte Waren bzw. Teile auf der Anlage kostenlos repariert oder Ersatzteile frei ab Werk zur Verfügung stellt. Weitere Ansprüche des Käufers sind ausgeschlossen, insbesondere auf Minderung oder Wandlung, für Auswechslungskosten des Käufers, Schadenersatz, Kosten für Feststellung von Schadenursachen, Expertisen, Folgeschäden (Betriebsunterbrechung, Wasser- und Umweltschäden usw.) u.a.

13.3 Wenn aber aus zwingenden terminlichen Gründen (Notfall) die Auswechslung oder Reparatur von defekten Teilen durch den Käufer vorgenommen werden muss, übernimmt der Lieferant nur nach vorangehender gegenseitiger Absprache und Freigabe des Lieferanten die nachzuweisenden Kosten nach den branchenüblichen Regieansätzen. Auswechslungen im Ausland sind von dieser Regelung nicht erfasst.

13.4 Diese Garantieverpflichtungen sind nur gültig, wenn der Lieferant über einen eingetroffenen Schaden rechtzeitig informiert wird (vgl. Ziff. 10. und 11.).

13.5 Die **Garantie erlischt**, wenn Käufer oder Dritte ohne schriftliche Zustimmung des Lieferanten Änderungen oder Reparaturen vornehmen.

13.6 Es ist Sache des Käufers, dafür zu sorgen, dass die Randbedingungen für eine normale Durchführung des Leistungsnachweises geschaffen sind.

14. AUSSCHLUSS DER GARANTIE

14.1 Von der Garantie ausgeschlossen sind Schäden, verursacht durch **höhere Gewalt, Anlagekonzepte und Ausführungen, die nicht dem jeweils massgeblichen Stand der Technik entsprechen**, ferner **Nichtbeachtung der technischen Richtlinien** des Lieferanten über Projektierung, Montage, Inbetriebsetzung, Betrieb und Wartung sowie unsachgemässe Arbeit anderer.

14.2 Im weitern sind ausgeschlossen: Schäden, verursacht durch Einsatz von unsachgemässen Wärmeträgern, Korrosionsschäden, insbesondere wenn Wasseraufbereitungsanlagen, Entkalker usw. angeschlossen oder ungeeignete Frostschutzmittel beigegeben sind, ferner Schäden, die durch unsachgemässen elektrischen Anschluss sowie ungenügende Absicherung, durch aggressives Wasser, zu hohen Wasserdruck, unsachgemässes Entkalken, chemische oder elektrolytische Einflüsse usw. verursacht werden. Die Garantie gilt nicht bei periodisch oder längerdauernder Entleerung der Anlage, bei Betrieb mit Dampf, Zugabe von Stoffen zum Heizungswasser, welche auf Stahl oder Dichtungsmaterial aggressiv wirken können, übermässige Schlammablagerung in den Heizkörpern oder andern Anlageteilen und bei zeitweiser oder ständiger Sauerstoffeinschleppung in die Anlage.

15. Produktehaftpflicht

Soweit der Käufer keine eigene Haftung (mangelhafte Installation, Veränderung des Produktes, falsches Konzept, mangelhafte Beratung etc.) zu vertreten hat, kommt der Lieferant direkt für Schäden im Sinne des Produktehaftpflichtgesetzes auf. Der Käufer kann in diesem Fall den allenfalls gegen ihn vorgehenden Geschädigten direkt an den Lieferanten verweisen.

16. ZAHLUNGSBEDINGUNGEN

16.1 Die vereinbarten Zahlungstermine sind auch dann einzuhalten, wenn nach Abgang der Lieferung ab Werk irgendwelche Verzögerungen eintreten. Es ist unzulässig, Zahlungen wegen Beanstandungen, noch nicht erteilten Gutschriften oder vom Lieferanten nicht anerkannten Gegenforderungen zu kürzen oder zurückzubehalten.

16.2 Die Zahlungen sind auch dann zu leisten, wenn unwesentliche Teile fehlen, aber dadurch der Gebrauch der Lieferung nicht verunmöglicht wird oder wenn auch an der Lieferung Nacharbeiten notwendig sind.

16.3 Für verspätete Zahlungen wird ein bankenüblicher Verzugszins berechnet.

16.4 Dem Lieferanten steht es zu, die Auslieferung pendenter Aufträge von der Zahlung der fälligen Forderungen abhängig zu machen oder gar den Auftrag zu annullieren.

16.5 Ab einem gewissen Auftragsvolumen wird ein Drittel der Auftragssumme im Sinne einer Vorauszahlung sofort nach Erhalt der Auftragsbestätigung in Rechnung gestellt.

17. GERICHTSSTAND

Gerichtsstand ist das Domizil des Lieferanten

04.20-2.Web

Borer Heizkörper AG
Industriering 63
CH-4227 Büsserach

Telefon 061 785 61 61

Fax 061 785 61 62
info@borer-heizkoerper.ch
www.borer-heizkoerper.ch

Badheizkörper.
Wärmstens empfohlen.

BORER
HEIZKÖRPER AG